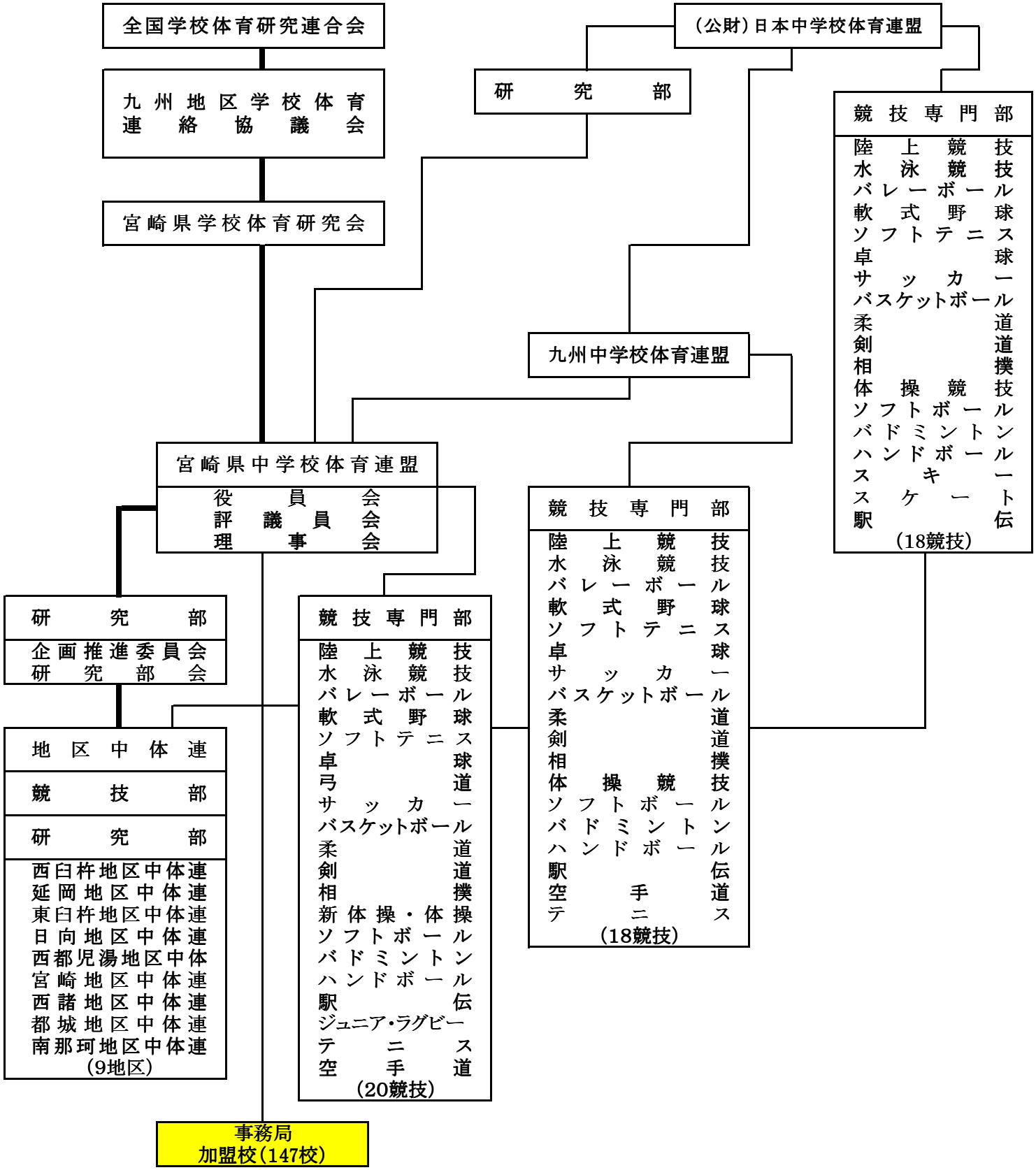宮崎県中学校体育連盟組織機構図